Electrolux PROFESSIONAL

ecostore Premium Frysskåp Eco Store Premium (digital display) 1 dörr 670L, köldmedium: R290. -22/-15°C. AISI 304.

Produkt #

Modell #

Namn #

SIS #

AIA #

727314 (ESP71FFC)	Frysskåp Ecostore Premium (digital display) 1 dörr 670L, köldmedium: R290. -22/-15° C. AISI 304.
727315 (ESP71FFLC)	Frysskåp Ecostore Premium (digital display) 1 vänsterhängd dörr 670 liter, köldmedium: R290. -22/-15° C. AISI 304.

Kort specifikation

Pos.

Frysskåp med heldörr, helt i rostfritt stål AISI 304 med botten panel i anti-korrosiva material. Stor digital display med temperaturvisning och inställning, manuell aktivering av avfrostning och turbo frost cycle (för att snabbt kyla varma laster). HACCP-kontroll med alarm och historik. Frost Watch Control: helautomatisk avfrostning kontrolleras av 3 temperaturgivare, startar först när isen byggs upp i förångaren. OptiFlow luftdistributionssystem, för att ge en jämn temperaturfördelning och snabb återhämtning. Skåpet är isolerat med 75 mm tjock cyklopentanisolering för bästa isoleringprestanda. Miljövänligt. Omhängningsbar dörr med lås och mikrobrytare för att stänga av fläkten när dörren öppnas. Dold förångare för större lagringskapacitet och mindre korrosionsproblem. Inbyggd kompressor, ventilerad drift och internt LED-ljus. Prestanda garanteras vid en maximal omgivningstemperatur på 43 ° C. CFC och HCFC fri. Miljövänligt köldmedium R290a.
Medföljer, 4st GN 2/1 A304 rostfria gallerhyllor inkl. rostfria gejdrar.
Förberedd för RS485-port för att underlätta anslutning till en fjärrdator och integrerade HACCP-system.

.

Huvudfunktioner

- Stort förvaringsutrymme för 2/1 GN galler eller hyllor på tippsäkrade skenor.
- Airflow: forcerad kyla bakifrån och fram och löstagbara luftkanaler ger jämn temperaturfördelning och snabb kylning vid alla förhållanden.
- Skåpet är isolerat med 75 mm tjock cyklopentanisolering.
- 60 mm tjock isoleringskåpa täcker förångaren och kan enkelt tas bort.
- Förberedd för RS485-porten för att underlätta anslutningen till dator och inbyggda HACCP-system.
- Rilsan-belagda galler för bättre skydd.
- Stor digital display med vita siffror med skåpstemperaturdisplay och inställning, manuell aktivering av avfrostningsprogram och turbokylning (för att snabbkyla varma produkter).
- Redo för connectivity-anslutning som ger remote tillgång till data (kräver extra tillbehör).
- Invändig struktur med 44 positioner för placering av galler, för högre nettokapacitet och större förvaringsutrymme.
- Möjligt att välja 3 olika luftfuktighetsnivåer, för att kunna anpassa beroende på vilka råvaror som förvaras.
- Electrolux Professional Fridge Control APP (tillgänglig från april 2024):
  - Övervaka säkerheten i bevarandeprocessen tack vare HACCP-data och larm för exakt kontroll
  - Spara tid och enkel datahantering med möjligheten att skicka HACCP-informationen i excel-format direkt till e-postadress
  - Snabbfunktioner: Ställ in skåpets temperatur/ turbokylning och ställ in datum/timme
- [NOT TRANSLATED]

Konstruktion

- Tillverkad i AISI 304 rostfritt stål av högsta kvalitet.
- Invändig bas med rundade hörn, pressad från ett enda stycke.
- De rundade inre hörnen, de lätt flyttbara skenorna, gallren och luftkanalerna möjliggör enkel rengöring och hög hygienstandard.
- Skenor och gejdrar i rostfritt stål som lätt kan demonteras.
- Korrosionsskyddad botten undviker skador på skåpet från aggressiva rengöringsmedel för golvrengöring.
- Enkel åtkomst till huvudkomponenterna för underhåll.
- Låsbar dörr.

Hållbarhet

- Frost Watch Control är ett intelligent avfrostningssystem som endast avfrostar när det behövs.
- Löstagbar trekammarlist med magnetisk ram förbättrar isoleringen och minskar energiförbrukningen.

- Automatisk avdunstning av avfrostningsvattnet med hetgasledning.
- Dörrbrytare stannar fläkten när dörren öppnas för att undvika att kall luft kommer ut ur skåpet och därmed sparar man energi.
- R290-kylmedel för att minska växthuseffekten.
- CFC- och HCFC-fri isolering.
- LED-belysning för energibesparing.
- CFC och HCFC fri, köldmedia R290 för lägsta möjliga miljöpåverkan (GWP = 3).

Företaget förbehåller sig rätten att göra ändringar i de produkter utan föregående meddelande.

Medföljande tillbehör

- 4 av Gallerhylla, rilsan, GN2/1, med 2 gejdrar. PNC 881020

Övriga Tillbehör

- 2 gejdrar i rostfritt stål för kylbänkar PNC 880242 ❑
- 8 ST PVC KANTINER GN 1/1 FÖR FISK PNC 880243 ❑
- Distanser för Ecostore. Monteras mellan skåp, förhindrar kondensering . PNC 880248 ❑
- Fotpedal för både höger- och vänsterhängd dörr. PNC 880324 ❑
- Plastkantin, GN1/1, med dubbel botten. PNC 880705 ❑
- 4 svängbara hjul (2 st med broms) för kylskåp. PNC 881002 ❑
- Gejderkit för 10 bageriplåtar 400X600 mm PNC 881003 ❑
- Gallerhylla GN2/1, rostfri, Rilsan-belagd. PNC 881004 ❑
- Rostfri gallerhylla GN2/1 PNC 881016 ❑
- Gallerhylla GN2/1 rostfri med 2 gejdrar PNC 881018 ❑
- Rostfria gejdrar, 2 st 670/1430L för kylskåp och frysskåp. PNC 881021 ❑
- PVC kantin GN 2/1 med lock och 2 gejdrar. PNC 881039 ❑
- Perforerad hylla, GN2/1. PNC 881042 ❑
- Korg, GN1/1-150 mm. PNC 881043 ❑
- Trådkorg GN2/1-150 mm. PNC 881047 ❑

Företaget förbehåller sig rätten att göra ändringar i de produkter utan föregående meddelande.

ecostore Premium
Frysskåp Eco Store Premium (digital display) 1 dörr 670L, köldmedium: R290. -22/-15°C. AISI 304.

Front

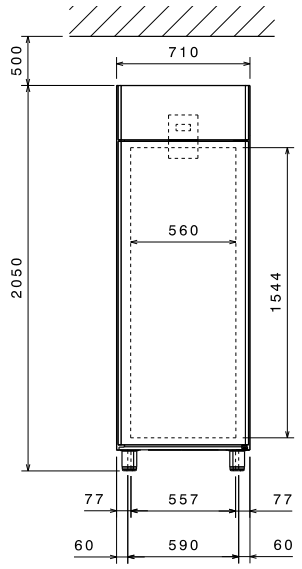

Sida

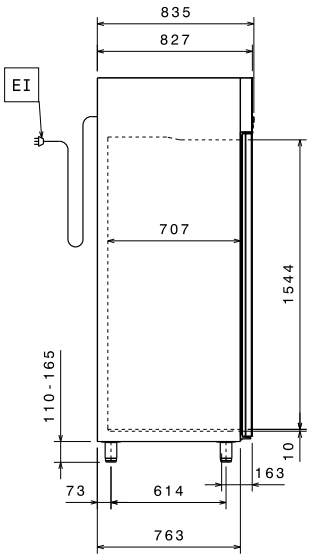

EI = Elektrisk anslutning

Topp

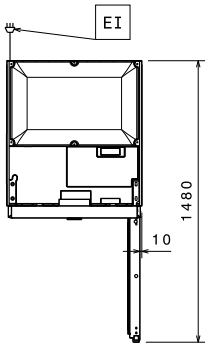

Elektricitet

Spänning:	
727314 (ESP71FFC)	220-240 V/1 ph/50 Hz
727315 (ESP71FFLC)	220-240 V/1 ph/50 Hz
Effekt, max:	0.5 kW

Kapacitet

Antal och storlek av galler (ingår):	4 - GN 2/1

Viktig information

Bruttokapacitet	670 liter
Nettovolym:	503 liter
Gångjärn:	
727314 (ESP71FFC)	Höger sida
727315 (ESP71FFLC)	vänster
Yttermått, bredd	710 mm
Yttermått, djup	835 mm
Yttermått, djup med dörrar öppna:	1480 mm
Yttermått, höjd	2050 mm
Antal och typ av dörrar:	1 heldörr
Material utvändigt:	304 AISI
Material invändigt:	304 AISI
Inre paneler material:	304 AISI
Antal positioner och delning:	44; 30 mm

Kyldata

Kontroll typ:	digital
Kyleffekt vid förångningstemperatur:	-30 °C
Temperaturinställning min.:	-15 °C
Temperaturinställning max.:	-22 °C
Driftsätt	ventilerat

Produktinformation (EU förordning 2015/1094)

Skåptyp:	Högt frysskåp

Certifieringar ISO

ISO Standards:	ISO 9001; ISO 14001; ISO 45001; ISO 50001

Hållbarhetsdata

Energiklass:	D
Energikonsumtion/ Energianvändning under 24 timmar (E24h):	2385kWh/year - 7kWh/24h
Klimatklass:	Heavy Duty (cl.5)
Energieffektivitetsindex:	60,36
Ljudnivå:	56 dBA
Köldmedium typ:	R290
GWP Index:	3
Kyleffekt:	586 W
Köldmedia mängd:	95 g

Företaget förbehåller sig rätten att göra ändringar i de produkter utan föregående meddelande.

2024.10.06

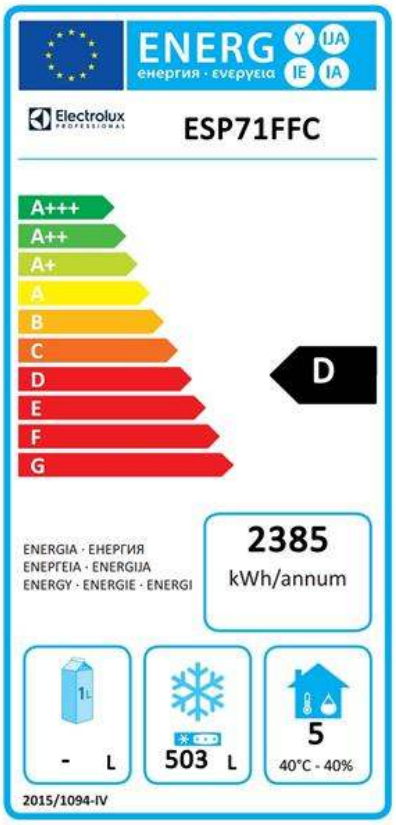

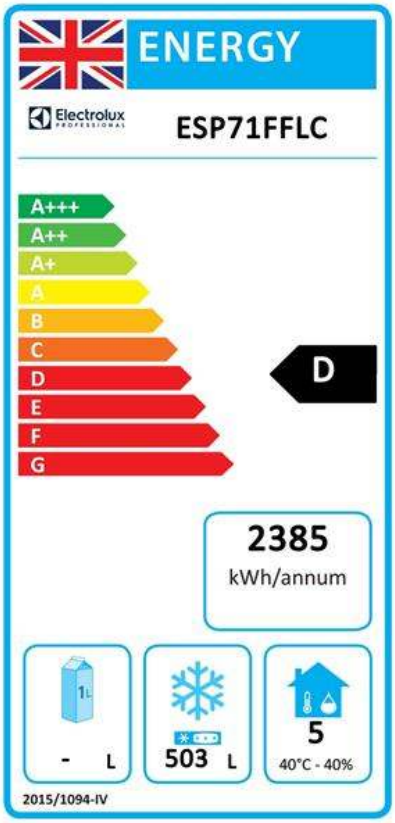

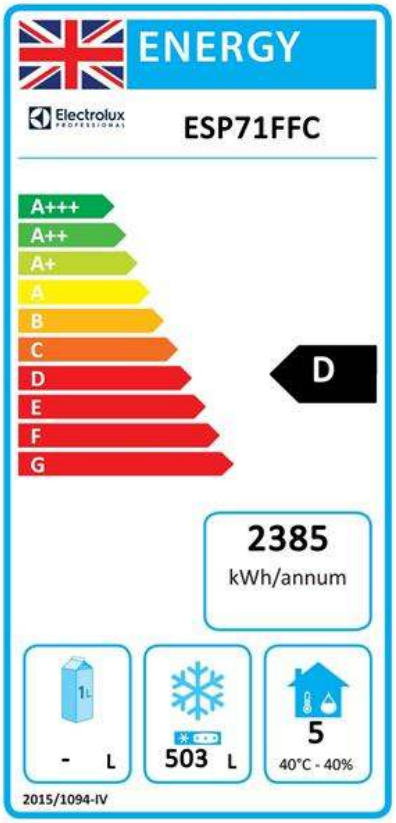

Företaget förbehåller sig rätten att göra ändringar i de produkter utan föregående meddelande.

EU's obligatoriska energimärkning fr.o.m 1 Juli 2016

Den europeiska energimärkningen för professionella kylskåp och frysskåp baseras på krav som fastställer minimikrav för energiprestanda för professionella kylskåp som säljs inom EU. Dessa krav är utformade för att driva energieffektivitet och ett miljövänligt tillvägagångssätt hos professionella brukare. Energimärkningen för professionella kyl-/frysskåp och kyl-/frysbänkar som säljs över hela Europa är obligatorisk.

Viktigt: alla produkter som förbrukar energi över miniminivån får ej säljas inom EU fr.o.m. den 1 juli 2016.

Företaget förbehåller sig rätten att göra ändringar i de produkter utan föregående meddelande.